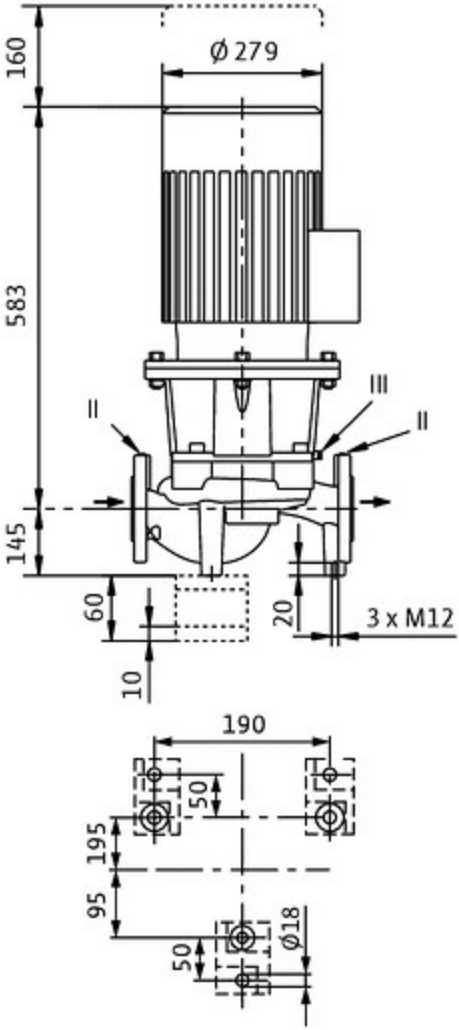
160
Ø 279
583
III
II
II
145
60
10
20
3 x M12
190
50
195
95
50
Ø18

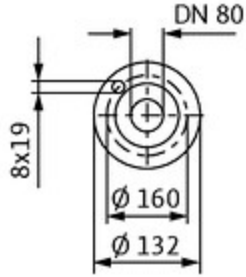
DN 80
8x19
Ø 160
Ø 132

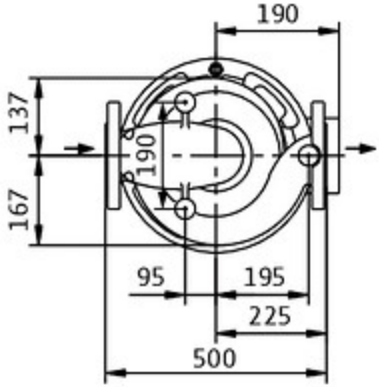
190
137
190
167
95
195
225
500